-Planche de derrière de 470 x 470.
-Planche de dessous de 350 x 470.
(Si bois de 15 mm d'épaisseur)

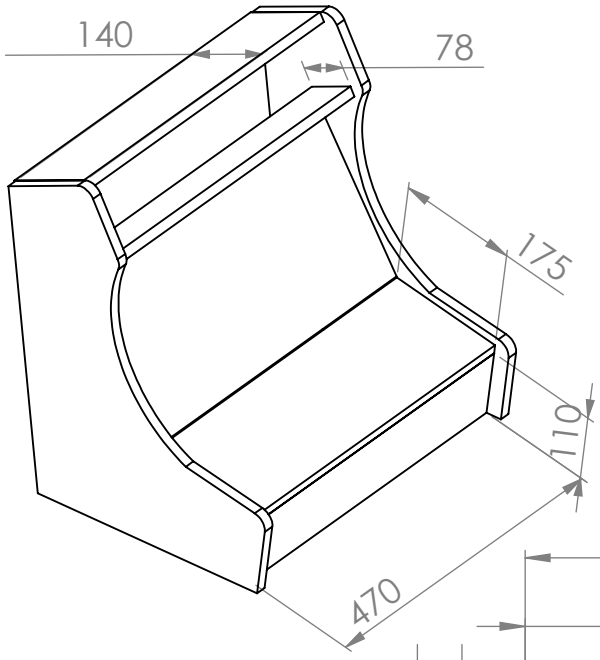

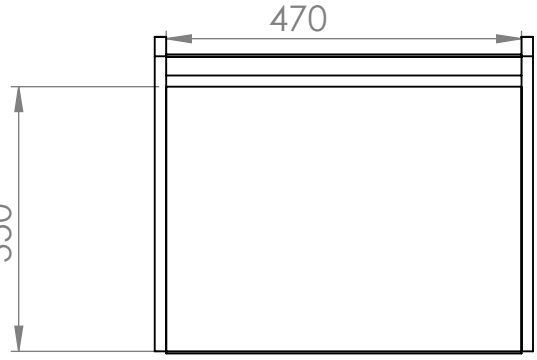

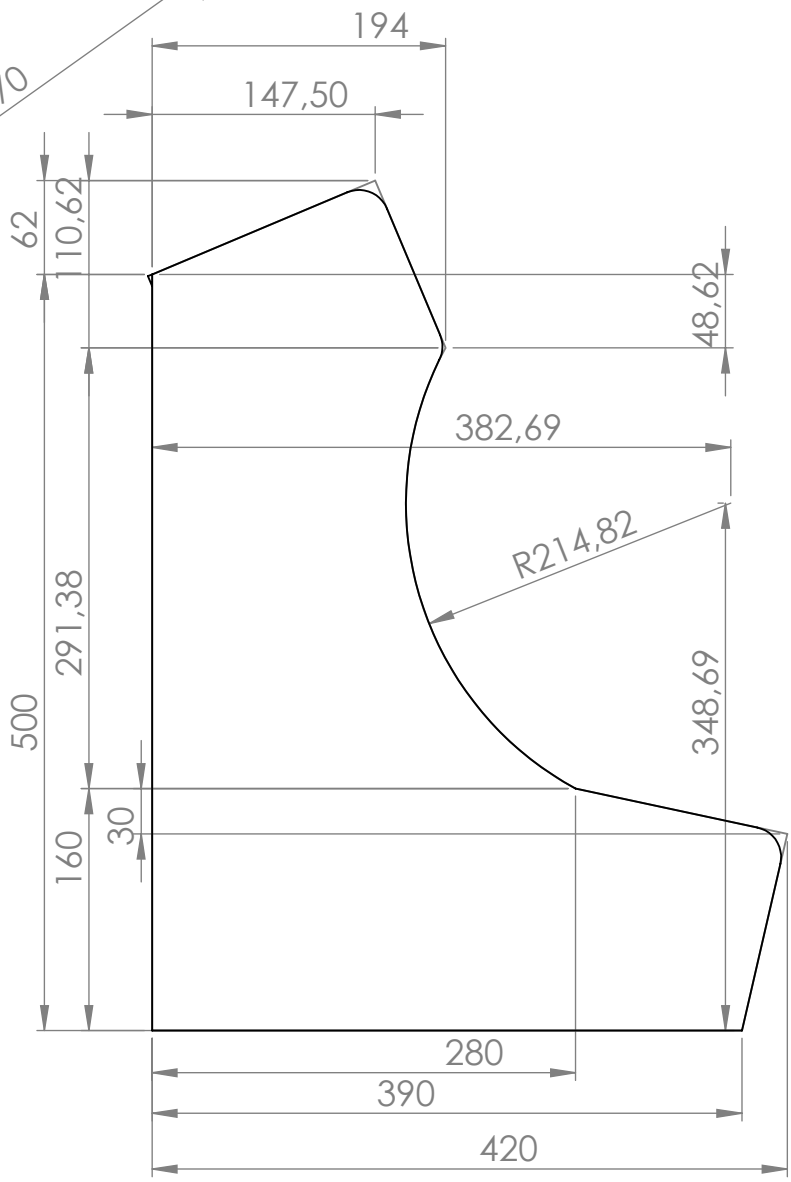

SAUF INDICATION CONTRAIRE: LES COTES SONT EN MILLIMETRES ETAT DE SURFACE: TOLERANCES: LINEAIRES: ANGULAIRES:	FINITION:	CASSER LES ANGLES VIFS	NE PAS CHANGER L'ECHELLE / REVISION

	NOM	SIGNATURE	DATE
AUTEUR			
VERIF.			
APPR.			
FAB.			
QUAL.			

TITRE:

MATERIAU:

MASSE:

No. DE PLAN: Bartop TinyArcade A4

ECHELLE:1:10

FEUILLE 1 SUR 1